Kurzanleitung

CONNECT AND PROTECT

Industrielle Begleitheizungen (IEC / ATEX)

WÄHLEN SIE IHRE ANSCHLUSSKITS AUS

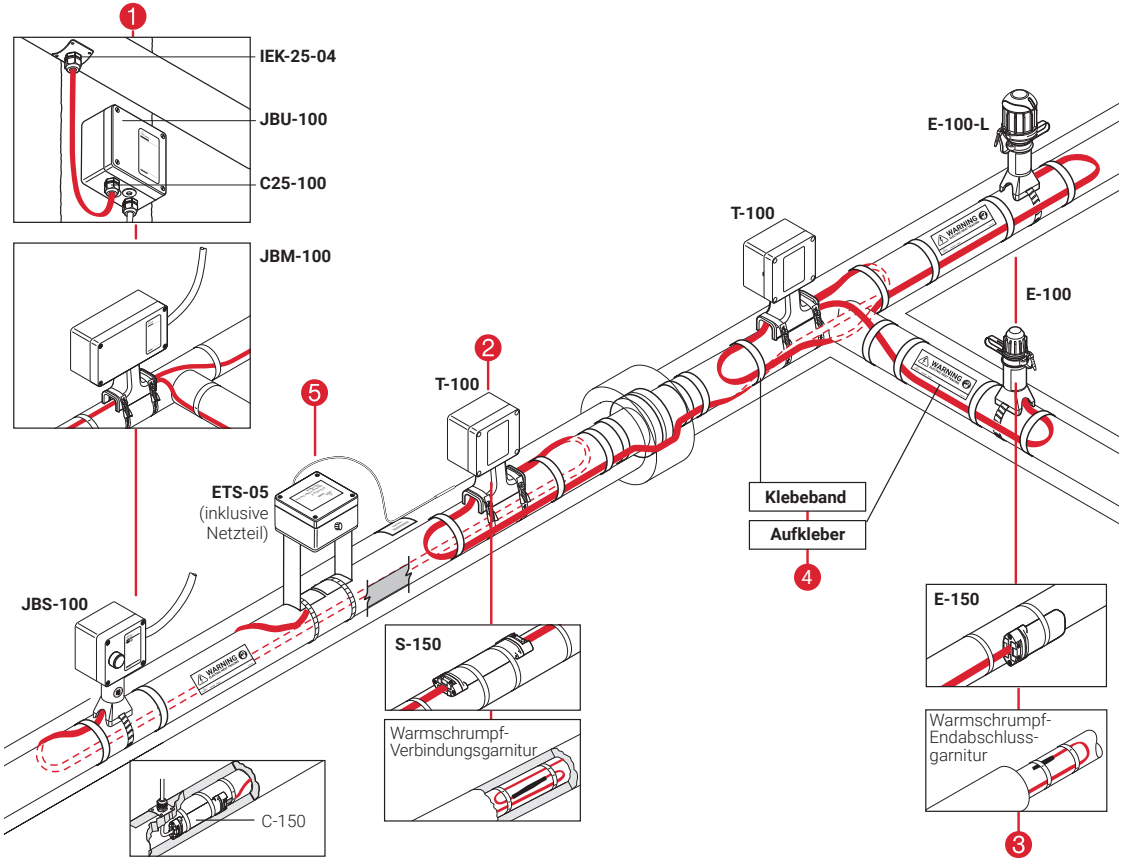

1 Anschlusstechnik	Beschreibung
Integrierter Anschlusskasten mit einer Heizbandeinführung. Option: Licht; Erdungsplatte	JBS-100 (-E, -EP, -L-E, L-EP)
Integrierter Anschlusskasten mit drei Heizbandeinführungen. Option: Licht; Erdungsplatte	JBM-100 (-E, -EP, -L-E, L-EP)
Modularer Anschlusskasten mit drei Heizbandeinführungen. Option: Licht; Erdungsplatte	JBU-100 (-E, -EP, -L-E, L-EP)
Modularer Anschlusskasten mit elektronischer Thermostat, mit einer Heizbandeinführung. Option: Erdungsplatte; 199 oder 499˚C, Alarmrelais (-A)	ETS-05-(-L2-E, -L2-EP, -H2-E, H2-EP)
Modularer Anschlusskasten mit einer Heizbandeinführung, nicht-Ex	JB-NH-2
Modularer Anschlusskasten mit drei Heizbandeinführungen, nicht-Ex	JB-NH-4
Flachprofil-Anschlussgarnitur mit einer Heizbandeinführung	C-150-E
Kalt-Anschlussgarnitur für modularer Anschlusskasten	C25-100
Andere Anschlusskits	Produktkatalog überprüfen

2 Verbindungen und T-Abzweige	Beschreibung
Integrierte Verbindungs-/Abzweiggarnitur mit drei Einführungen	T-100
Flachprofil-Verbindungsgarnitur	S-150
Warmschrumpf-Verbindungsgarnitur	S-20 (BTV, QTVR), S-40 (XTVR, HTV, VPL)

3 Endabschlüsse	Beschreibung
Endabschlussgarnitur. Option: Licht	E-100-E(-L)
Flachprofil-Endabschlussgarnitur	S-150
Warmschrump-Endabschlussgarnituren	E-20 (BTV, QTVR), E-40 (XTVR, HTV, VPL)
Flachprofil-Endabschlussgarnitur, nicht-Ex	E-05-AL (BSA)
Anschluss-/Verbindungs-/Endabschlusskit, nicht-Ex	CSE-05-DR (BSA)

4 Zubehör	Beschreibung
Glasseide-Klebeband. Nicht für Edelstahlrohre. Montagetemperatur > 5˚C.	GT-66
Glasseide-Klebeband. Für Edelstahlrohre, oder Montagetemperatur < 5˚C	GS-54
Aluminium-Klebeband. Wärmeübertragungshilfe	ATE-180
Isolierungseinführung, zur Rohrmontage	IEK-25-PIPE
Isolierungseinführung, mit Montageplatte für Blechummantelung	IEK-25-04
Befestigungswinkeln	SB-100, SB-101, und andere
Kennzeichnungsaufkleber (Mindestens 1 Aufkleber alle 5 m auf der Rohrleitung), Deutsch	LAB-ETL-DE
Andere Kennzeichnungen und Zubehör	Produktkatalog überprüfen

5 Reglungs- und überwachungssysteme	Beschreibung
Mechanischer Thermostat mit Anlegefühler	Raystat EX-02
Elektronischer Thermostat mit Anlegefühler	ETS-05 (-L2-E, -L2-EP, -H2-E, H2-EP)
Elektronischer Thermostat mit Umgebungsfühler	ETS-05 (-A2-E)
Lokales elektronisches Regelungssystem (Feldmontiert - 1 Regler pro Heizkreis)	Elexant 5010i
Zentrales Regelungs- und Überwachungssystem (Schaltschrankmontage)	NGC-30
Zentrales Regelungs- und Überwachungssystem (Schaltschrankmontage - 1 Regler pro Heizkreis)	NGC-40
Lokales elektronisches Regelungs- und Überwachungssystem (Feldmontiert - 1 Regler pro Heizkreis)	Elexant 4010i
Zentrales elektronisches Regelungs- und Überwachungssystem (Schaltschrankmontage - 1 Regler pro Heizkreis)	Elexant 4020i
Andere Reglungs- und Überwachungssysteme	Produktkatalog überprüfen

Typische dauerhafte Betriebstemperatur

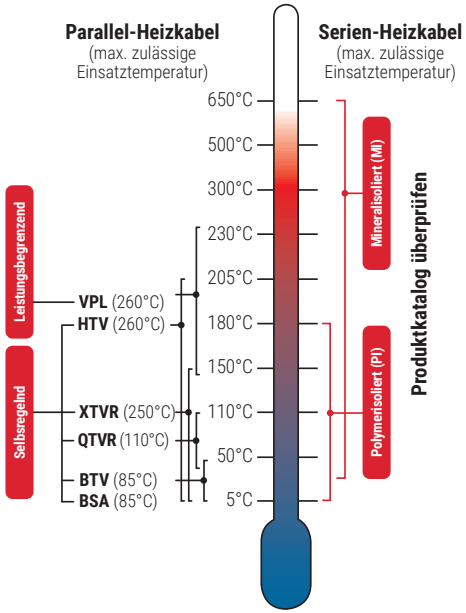

Deutschland
Tel 0800.18.18.205
salesde@nVent.com

Österreich
Tel 0800.29.74.10
salesat@nVent.com

Schweiz
Tel +41 (41).766.30.80
Fax +41 (41).766.30.81
infoBaar@nVent.com

Selbstregelndes heizband (Nicht ex-bereich) - BSA

- 65°C dauerhafte Betriebstemperatur
- 85°C Maximale Einsatztemperatur (intermittierend ein-/ausgeschaltet, 1000 Std.)
- Leistungsabgabe (bei 10°C): 10 - 23 W/m

Selbstregelndes heizband - BTV

- 65°C dauerhafte Betriebstemperatur
- 85°C Maximale. Einsatztemperatur (intermittierend ein-/ausgeschaltet, 1000 Std.)
- Temperaturklassifizierung: T6
- Leistungsabgabe (bei 10°C): 9 - 16 - 25 - 29 W/m

Selbstregelndes heizband - QTVR

- 110°C dauerhafte Betriebstemperatur
- 110°C Maximale Einsatztemperatur (intermittierend ein-/ausgeschaltet, 1000 Std.)
- Temperaturklassifizierung: T4
- Leistungsabgabe (bei 10°C): 38 - 51 - 64 W/m

Selbstregelndes heizband - XTVR

- 150°C dauerhafte Betriebstemperatur
- 250°C Maximale Einsatztemperatur (intermittierend ein-/ausgeschaltet 2000 Std.)
- Temperaturklassifizierung: T3 (20XTVR2-CT bis Max 240 VAC)
- Leistungsabgabe (bei 10°C): 9 - 16 - 25 - 32 - 38 - 48 - 64 W/m

Selbstregelndes heizband - HTV

- 205°C dauerhafte Betriebstemperatur
- 260°C Maximale Einsatztemperatur (intermittierend ein-/ausgeschaltet 2000 Std.)
- Temperaturklassifizierung: T3 (T2 für 20HTV)
- Leistungsabgabe (W/m bei 10°C): 9 - 16 - 25 - 32 - 38 - 48 - 64 - 92 W/m

Selbstregelndes heizband - VPL

- Dauerhafte Betriebstemperatur: <230°C (nach Entwurf)
- Maximale Einsatztemperatur (intermittierend ein-/ausgeschaltet): 260°C
- Temperaturklassifizierung: nach Design
- Leistungsabgabe (bei 10°C): 15 - 30 - 45 - 61 W/m

Unser starkes Markenportfolio:
CADDY ERICO HOFFMAN RAYCHEM SCHROFF TRACER

©2023 nVent. Alle Marken und Logos von nVent sind Eigentum von oder lizenziert durch nVent Services GmbH oder seine Tochtergesellschaften. Alle übrigen Marken sind Eigentum ihrer jeweiligen Inhaber. nVent behält sich das Recht vor, ohne Vorankündigung Änderungen vorzunehmen.

RAYCHEM-LC-EU1551-QuickReferenceSheetEMEA-DE-2311